E-7

Pulse generator • Starting clutch

Générateur d'impulsions • Embrayage de démarrage

Impulsgeber • Anlasserkupplung

Generador de impulso • Embrague de arranque

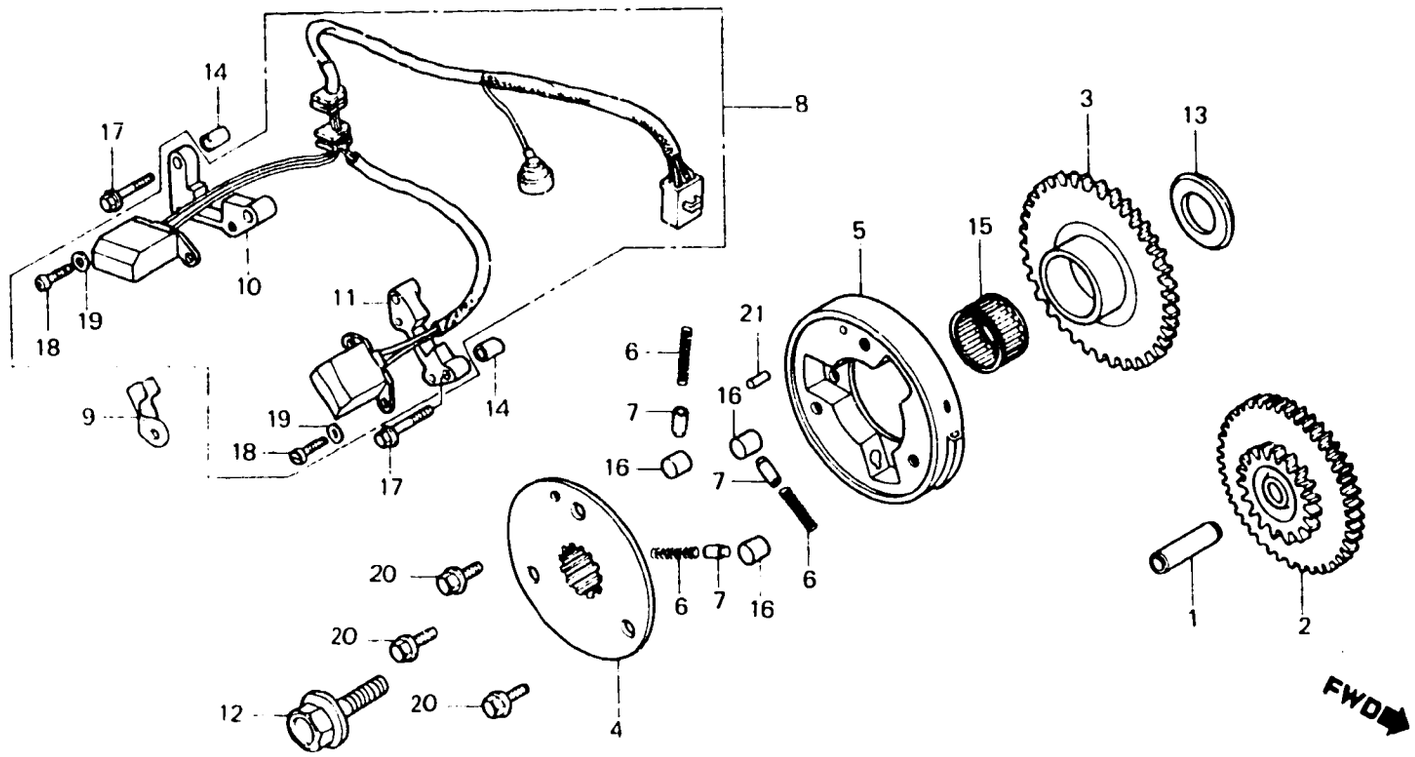

BMBO - 8

Item d'entretien	T.D.R.	N° de réf.	N° de pièce	Description	N° de requis VF750 (V45 MAGNA) Cc	Co	Ce	Cf	Cg	N° de série		Code de zone
PIGNON DE REDUCTION DE DEMARREUR	0.6	1	13111-122-000	AXE DE PISTON, 10X33	1	1	1	1	1			
		2	28101-MB0-000	PIGNON DE REDUCTION DE DEMARREUR (21T/82T)	1	1	1	1	1			
PIGNON COMP. EMBRAYAGE DEMARREUR	0.7	3	28110-MB0-000	PIGNON COMP. EMBRAYAGE DEMARREUR	1	1	1	—	—	----------	----------	CM,E,SA
• ROULEAU, 15X13 (L'ON APPLIQUE LE MEME F.R.T. MEME QUAND ON EFFECTUE L'ENTRETIENT SUR PLUS D'UNE PIECE.)					1	1	—	—	—	----------	----------	ED,F,G,ND,SW
					—	—	1	—	—	----------	4204918	ED,F,G,ND,SP,SW
			28110-MB0-010	PIGNON COMP. EMBRAYAGE DEMARREUR	—	—	1	—	—	4204919	----------	ED,F,G,ND,SP,SW
VOLANT COMP. EMBRAYAGE DEMARRAGE	0.8				—	—	1	—	—	----------	----------	IT,N
(PIECES RELATIVES Y COMPRISES)					—	—	—	1	1			
• ENS. GENERATEUR D'IMPULSION		4	28115-MB0-000	BRIDE D'EMBRAYAGE DE DEMARREUR	1	1	1	1	1			
		5	28120-MB0-000	VOLANT COMP. EMBRAYAGE DEMARRAGE	1	—	—	—	—	----------	----------	CM,E,SA,SW
			28120-MB0-770	VOLANT COMP. EMBRAYAGE DEMARRAGE	1	1	1	—	—	----------	----------	ED,F,G
					—	1	1	—	—	----------	----------	CM,IT,N,ND,SP,SW
			28120-MB1-870	VOLANT COMP. EMBRAYAGE DEMARRAGE	—	—	—	1	1			