K 4

F-17

Spark unit • Regulator • Magnetic switch

Unite de étincelle • Régulateur • Interrupteur magnétique

Zündeinheit • Regler • Magnetschalter

Unidad de chispa • Regulador • Interruptor magnético

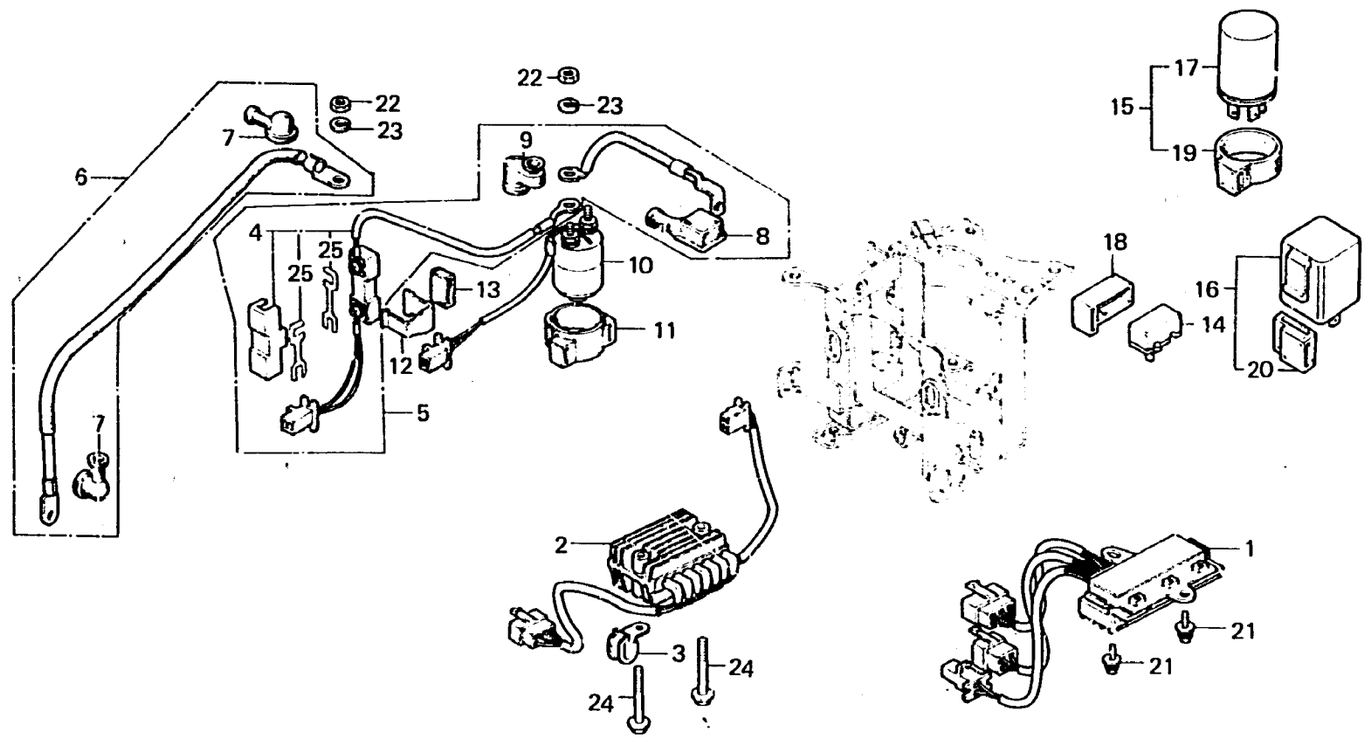

B422-52

Item d'entretien	T.D.R.
UNITE D'ALLUMAGE	0.8
.ENS. RECTIFIEUR/REGULATEUR	
ENS. CABLE DE FUSIBLE	0.1
.ENS. RELAIS, CLIGNOTANT	
CABLE DE BATTERIE DE DEMARREUR	0.2
CABLE DE MOTEUR DE DEMARREUR	0.4
ENS. INTERRUPTEUR MAGNETIQUE DEMARREUR	0.3

N° de réf.	N° de pièce	Description	N° de requis CBX Z	N° de requis CBX A	N° de série	Code de zone
1	30400-422-000	UNITE D'ALLUMAGE	1	1		
2	31600-422-008	ENS. RECTIFIEUR/REGULATEUR	1			
	31600-469-008	ENS. RECTIFIEUR/REGULATEUR		1		
3	31610-422-000	AGRAFE DE RECTIFICATEUR REGULATEUR	1	1		
4	32219-422-000	ENS. CABLE DE FUSIBLE	1	1		
5	32401-422-000	CABLE DE BATTERIE DE DEMARREUR	1	1		CM,DK,DM,SA,U
	32401-422-610	CABLE DE BATTERIE DE DEMARREUR	1	1		E,ED,F,G
6	32402-422-000	CABLE DE MOTEUR DE DEMARREUR	1	1		
7	32411-230-000	COUVERCLE DE COSSE DE MOTEUR DEMARRAGE	2	2		
8	32412-422-000	COUVERCLE, BATTERIE	1	1		CM,DK,DM,SA,U
	32412-422-610	COUVERCLE, BATTERIE	1	1		E,ED,F,G
9	32413-422-000	COUVERCLE B D'INTERRUPTEUR MAGNETIQUE	1	1		
10	35850-415-007	ENS. INTERRUPTEUR MAGNETIQUE DEMARREUR (HONDA LOCK)	1	1		